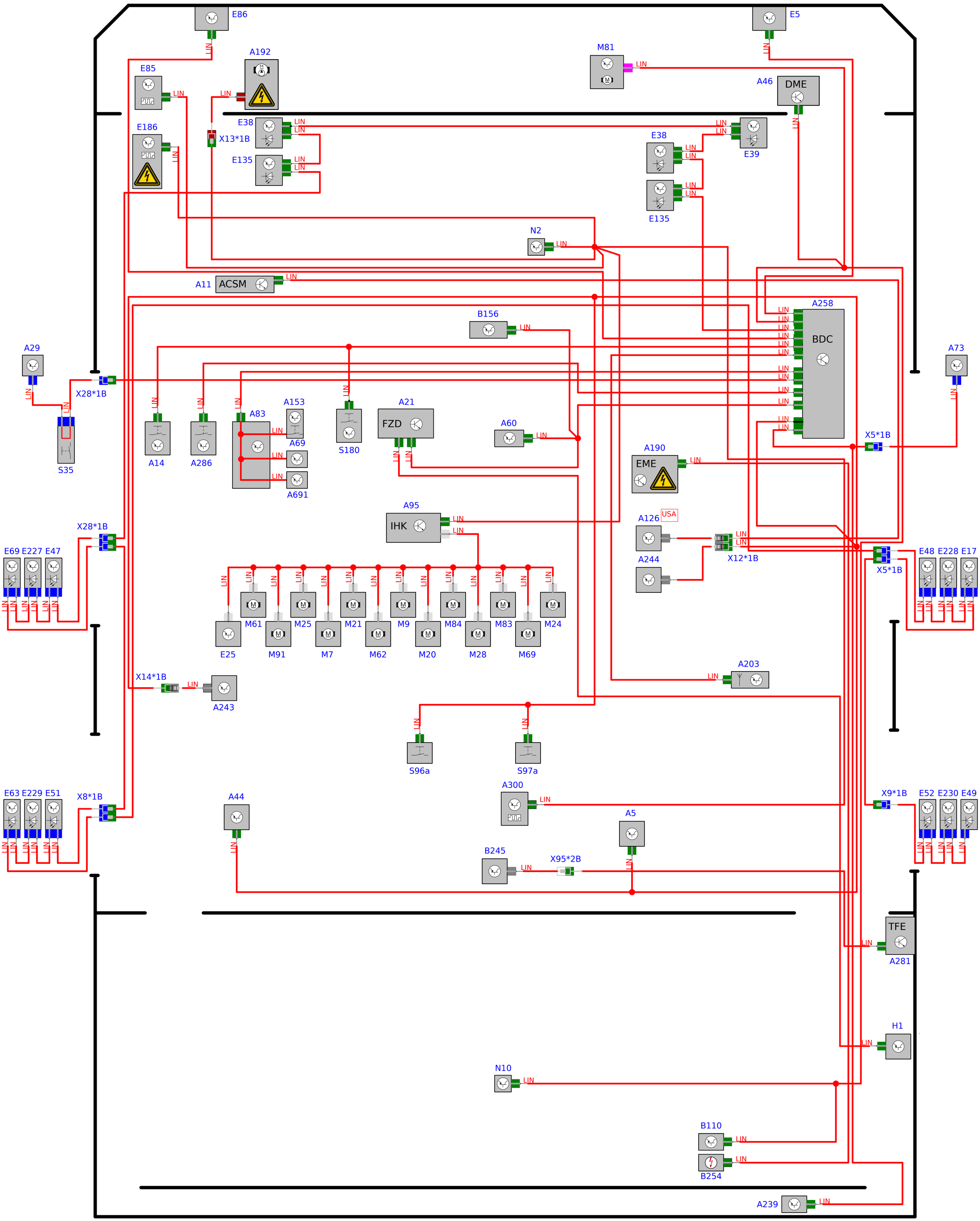
E86
E5
M81
A192
E85
A46
DME
E186
E38
X13*1B
E135
E39
N2
A11
ACSM
A258
BDC
B156
A29
X28*1B
A73
S35
A14
A286
A83
A153
A69
A691
S180
A21
FZD
A60
X5*1B
A190
EME
A95
IHK
A126
USA
A244
X12*1B
E69 E227 E47
E48 E228 E17
M61
M25
M21
M9
M84
M83
M24
E25
M91
M7
M62
M20
M28
M69
X14*1B
A243
A203
S96a
S97a
E63 E229 E51
X8*1B
A44
A300
A5
X9*1B
E52 E230 E49
B245
X95*2B
TFE
A281
H1
N10
B110
B254
A239
LIN