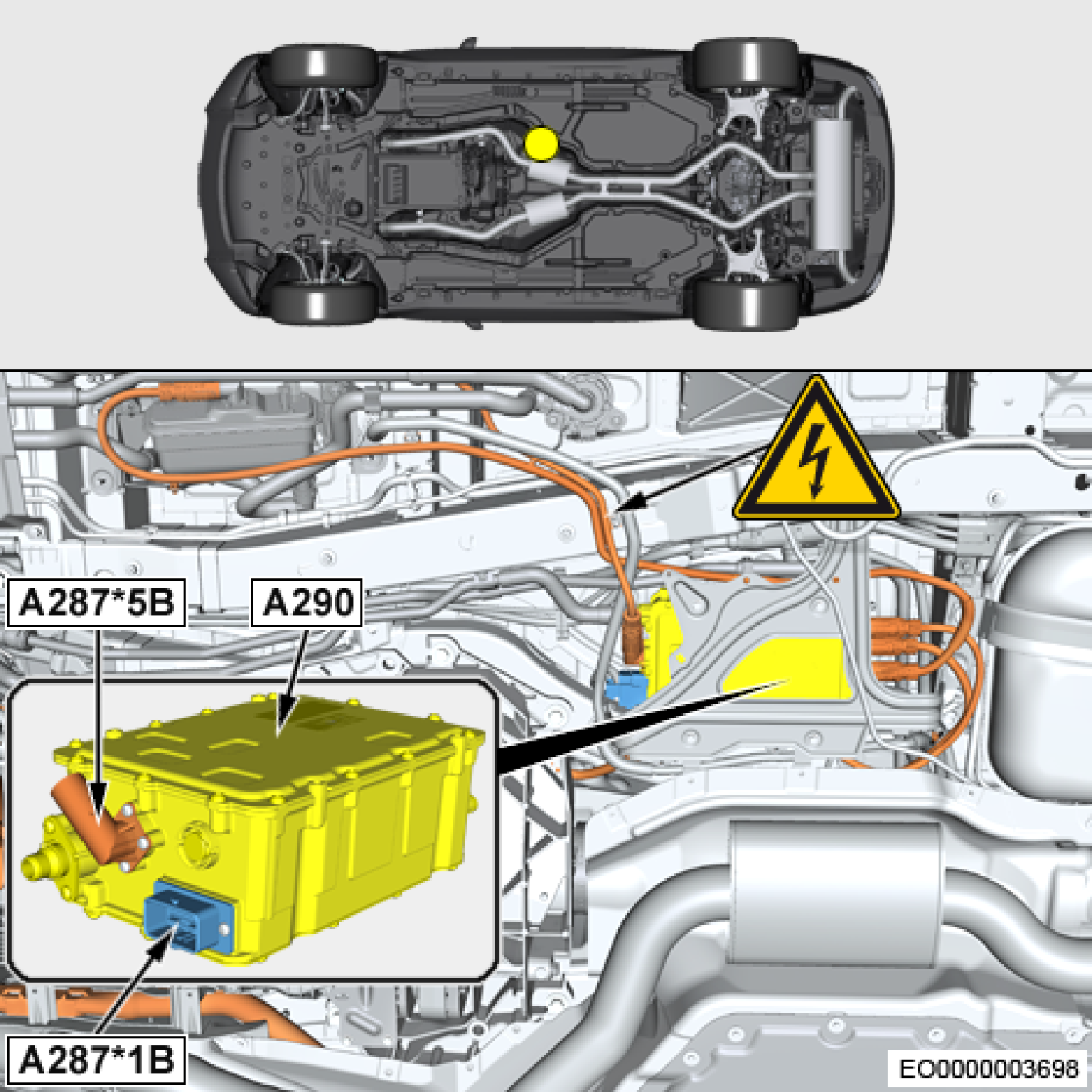
A287*5B
A290
A287*1B
EO0000003698